OPALUX®

OP-2141F

LINTERNA TÁCTICA 10W

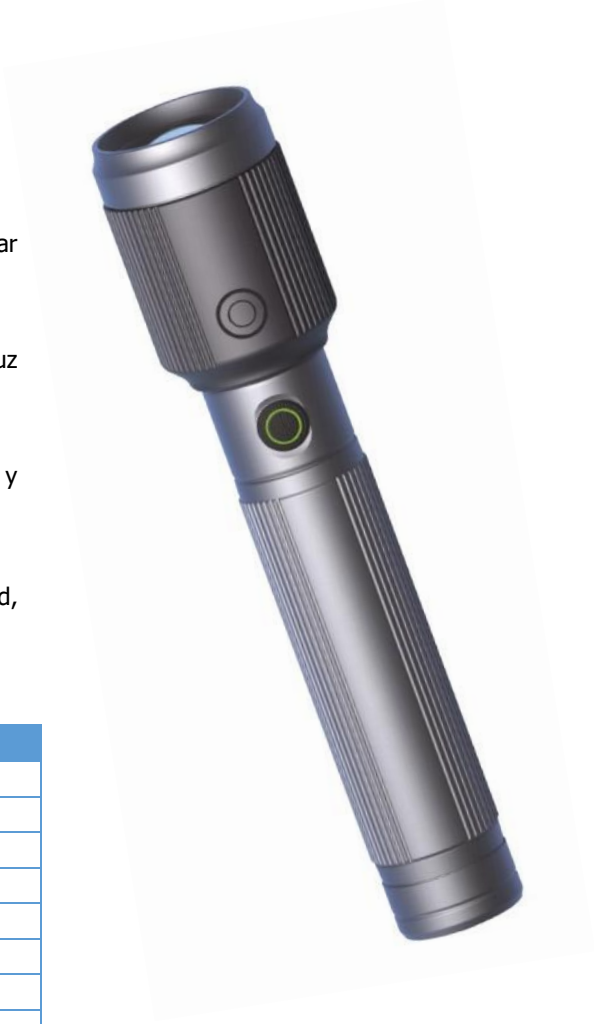

- Linterna LED táctica recargable, diseñada para brindar iluminación potente y confiable en diversas situaciones.
- Su sistema de enfoque ajustable permite adaptar el haz de luz según la necesidad de uso.
- Ideal para actividades en interiores, exteriores, emergencias y trabajos de campo.
- Cumple con las normativas **CE** y **RoHS**, garantizando calidad, seguridad y respeto al medio ambiente.

CARACTERÍSTICAS TÉCNICAS	
Datos generales	
Código:	OP-2141F
Marca:	OPALUX
Tipo:	Linterna LED táctica con lente de aumento
Garantía:	1 año
Características eléctricas	
Potencia:	10 W
Tipo de alimentación:	Batería recargable de litio 18650
Capacidad de la batería:	1200 mAh
Entrada de carga:	USB tipo C
Tiempo de carga:	4 h con entrada USB tipo C a 2 A
Características lumínicas	
Modos de iluminación:	Luz alta / Luz baja / Luz intermitente / SOS
Flujo luminoso:	650 lm
Tiempo de duración:	1 – 5 h
Alcance de luz:	300 m
Características funcionales	
Función dimmable:	Sí (regulación de intensidad manteniendo presionado el botón de encendido)
Función Zoom:	▪ Zoom In: Enfoque de punto fijo. ▪ Zoom Out: Luz expansiva, mediante lente de aumento.
Indicador de carga:	Sí (Luz verde >98% / Luz roja intermitente 0% – 98%)
Indicador de nivel de batería:	Sí (Luz verde 100% - 15% / Luz roja 15% - 0%)
Características de operación	
Uso recomendado:	Interior y exterior
Grado de protección:	IP44
Características físicas	
Material:	Cuerpo de aluminio de alta resistencia
Color:	Gris
Accesorios incluidos:	▪ Cable USB Tipo-C ▪ Batería de litio 18650
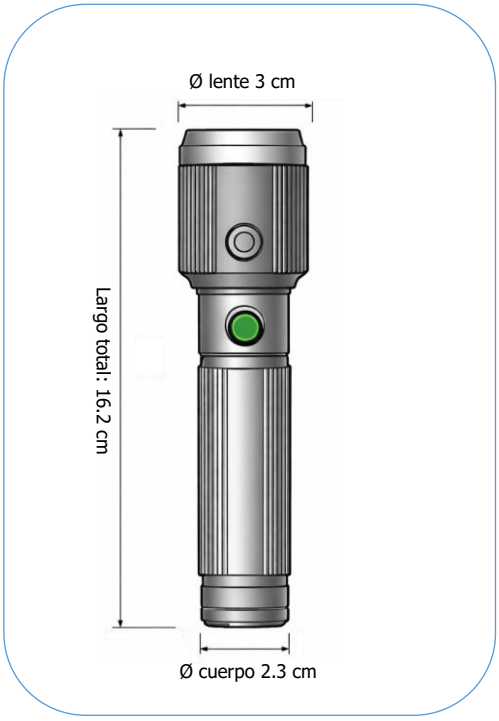
DIMENSIONES