OPALUX®

OP-24334

TOMA EMPOTRABLE INCLINADA 10°

- Dispositivo de conexión empotrable tipo hembra, con diseño inclinado a 10°, desarrollado para facilitar el acceso y la conexión segura en instalaciones eléctricas industriales.
- Diseñado para entornos de trabajo exigentes, permite una alimentación eléctrica confiable y estable de equipos y extensiones, tanto en aplicaciones fijas como móviles.
- Su construcción robusta y su diseño funcional optimizan la ergonomía, facilitando la manipulación, el acople del cable y el uso continuo en condiciones industriales.
- Cumple con la normativa **CE**, garantizando seguridad y calidad en su uso.

CARACTERÍSTICAS TÉCNICAS	
Datos generales	
Código:	OP-24334
Marca:	OPALUX
Tipo:	Toma empotrable
Características eléctricas	
Tensión de entrada:	380 – 415 V AC
Corriente máxima:	63 A
Frecuencia:	50 / 60 Hz
Configuración de polos:	3P + ⏚ (3 polos + tierra)
Hora de posición:	6 h
Características de conexión	
Tipo de conexión:	Conexión por tornillo
Cable admitido:	6 – 16 mm²
Características de operación	
Uso recomendado:	Aplicaciones industriales con exposición a polvo y agua
Grado de protección:	IP66 / IP67
Resistencia al impacto:	IK08
Resistencia de aislamiento:	>10 MΩ a 500 Vdc
Rigidez dieléctrica:	2.5 kV
Temperatura de funcionamiento:	-25°C / 40°C
Temperatura de resistencia:	-25°C / 70°C
Características físicas	
Color:	Rojo
Material:	ABS + PA6
Material de contactos:	Latón
Inclinación de montaje:	10°
Cantidad por master:	10 unidades

DIMENSIONES

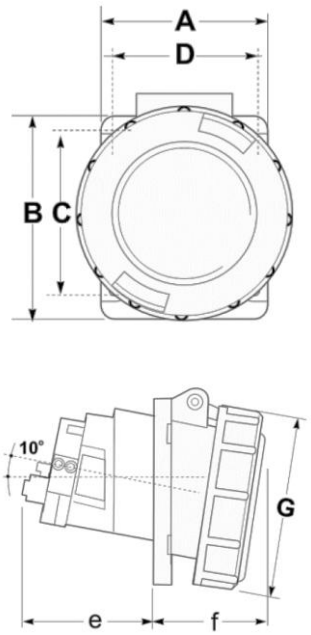

A: 85 mm

B: 100 mm

C: 72 mm

D: 72 mm

e: 83 mm

f: 58 mm

G: 110 mm